Splošno

Preberite in shranite navodila za uporabo

Ta navodila za uporabo sodijo k tej akumulatorski kosilnici FS-ARM 4040 (v nadaljevanju imenovana samo »kosilnica«). Vsebujejo pomembne informacije o začetku uporabe in ravnanju z izdelkom.
Pred začetkom uporabe kosilnice natančno in v celoti preberite navodila za uporabo, zlasti varnostne napotke. Neupoštevanje navodil za uporabo lahko povzroči hude telesne poškodbe ali poškoduje kosilnico.

Navodila za uporabo temeljijo na standardih in predpisih, ki veljajo v Evropski uniji. V tujini upoštevajte tudi predpise in zakone posamezne države.

Navodila za uporabo shranite za poznejšo rabo. Če kosilnico izročite tretjim osebam, jim hkrati z njo obvezno izročite navodila za uporabo.

Razlaga znakov

V navodilih za uporabo, na kosilnici ali na embalaži so uporabljeni naslednji simboli in opozorilne besede.

Ta opozorilni simbol/opozorilna beseda označuje nevarnost s srednjo stopnjo tveganja, zaradi katerega lahko, če se mu ne izognemo, pride do smrti ali hudih telesnih poškodb.

Ta opozorilni simbol/opozorilna beseda označuje nevarnost z nizko stopnjo tveganja, zaradi katere lahko, če se ji ne izognemo, pride do majhnih ali zmernih telesnih poškodb.

OBVESTILO!

Ta opozorilna beseda opozarja na možnost materialne škode.

Simbol podaja koristne dodatne informacije o sestavljanju ali uporabi.

Splošni opozorilni znak!

Pred uporabo preberite navodila za uporabo.

Izjava o skladnosti (glejte poglavje „Izjava o skladnosti“): Izdelki, označeni s tem simbolom, izpolnjujejo vse veljavne predpise Skupnosti Evropskega gospodarskega prostora.

Opozorilo! Ostro rezilo! Med uporabo bodite dovolj oddaljeni od rezila.

Pred nastavljanjem in vzdrževanjem izklopite kosilnico in izvlecite varnostni ključ.

Pozor! Ostra rezila. Ko izklopite motor, se rezila vrtijo naprej. Počakajte, da se vsi vrtljivi deli zaustavijo.

Izmet pokošene trave. Ne kosite brez zaščitne lopute.

Previdno: Osebam, ki se zadržujejo v bližini, ne dovolite, da se približajo (najmanjša razdalja: 5 m).

Največja zvočna moč kosilnice med delovanjem.

Kosilnice ne izpostavljajte dežju in drugim vremenskim vplivom in ne uporabljajte je v mokrem ali vlažnem okolju.

Odpadnih naprav ni dovoljeno odlagati med gospodinjske odpadke! Ko kosilnice ni več mogoče uporabljati, je vsak potrošnik zakonsko obvezan, da stare naprave odda ločeno od gospodinjskih odpadkov, npr. na zbirnem mestu občine/dela mesta, kjer stanuje.

Varnost

Namenska uporaba

Kosilnica je zasnovana izključno za košnjo majhnih do srednje velikih travnatih površin na zasebnem družinskem ali ljubiteljskem vrtu. Namenjena je izključno za zasebno uporabo in ni primerna za poslovne namene. Kosilnice ni dovoljeno uporabljati:

- za prirezovanje grmičevja, žive meje in večjih grmov,
- za košnjo, rezanje in sekljanje vitic ali trave na strehi ali v balkonskih zabojih,
- za rezanje, sekanje in sekljanje drevesnih vej in odrezkov žive meje,
- za ravnanje neravnih tal.

Kosilnico uporabljajte le tako, kot je opisano v navodilih za uporabo. Kakršna koli drugačna uporaba velja za nenamensko in lahko povzroči materialno škodo ali celo telesne poškodbe. Kosilnica ni igrača za otroke.

Proizvajalec ali prodajalec ne prevzema nobenega jamstva za škodo, nastalo zaradi nenamenske ali napačne uporabe.

Preostala tveganja

Kljub namenski uporabi ni mogoče popolnoma izključiti nepredvidenih preostalih tveganj. Zaradi vrste in konstrukcije kosilnice lahko pride do naslednjih potencialnih nevarnosti:

- ureznin zaradi nepokritega rezila,
- telesnih poškodb zaradi izvrženih kamnov ali prsti,
- omejene varnosti zaradi pomanjkljivih vidnih razmer ali osvetlitve,
- zdravstvenih težav, ki so posledica emisij vibracij, če se naprava uporablja dlje časa ali se jo upravlja in vzdržuje na neustrezen način.

Varnostni napotki

OPOZORILO!

Nevarnost telesnih poškodb!

Nepravilno ravnanje s kosilnico lahko povzroči telesne poškodbe. Vrtljiva rezila lahko povzročijo hude ureznine in celo odrežejo dele telesa. Nevarnost telesnih poškodb obstaja tudi zaradi predmetov, ki jih kosilnica zagrabi in letijo naokrog, in zaradi napačne uporabe akumulatorske baterije.

– Pomembno! Pozorno in temeljito preberite navodila za uporabo. Temeljito se seznanite z elementi za upravljanje in s pravilno uporabo naprave. Navodila za uporabo shranite za kasnejše branje.
– Motor zaženite šele takrat, ko so vaše noge varno oddaljene od rezil.
– Z rokami ali nogami nikoli ne segajte proti vrtljivim delom ali pod njimi
– Ne približujte se kanalu izmeta in ne segajte pod ohišje. Nikoli ne segajte v kanal izmeta, čeprav je v njem še pokošena trava.
– Pri nastavljanju kosilnice pazite, da si med premikajočimi se rezili in fiksnimi deli ne priščipnete prstov.
– Lovilne košare za travo nikoli ne odstranjujte med delovanjem kosilnice.
– Med uporabo kosilnice nosite trdne čevlje in dolge hlače. Kosilnice nikoli ne upravljajte bosi ali v lahkih sandalih.
– Med uporabo nosite zaščitne rokavice.
– Ne nosite ohlapnih oblačil ali oblačil z visečimi trakovi ali pasovi.
– Kosite le ob dnevni svetlobi ali dobri umetni razsvetljavi.
– Med delovanjem nikoli ne odpirajte zaščitne lopute, če kosite brez lovilne košare za travo.

- Izogibajte se delu na mokri travi, saj vam lahko spodrsne.
- Pri zagonu ali vklopu motorja kosilnica ne sme biti nagnjena, razen če jo je treba pri postopku dvigniti. V tem primeru jo nagnite samo toliko, kolikor je nujno potrebno, dvignite pa le stran, ki je obrnjena proč od uporabnika.
- Ne zaganjajte kosilnice, če stojite pred odprtino za izmet trave.
- Kosilnico vodite le korakoma. Med košnjo ne tecite.
- Bodite skrajno previdni, ko kosilnico obračate ali jo vlečete k sebi.
- Poskrbite, da so vse matice, sorniki in vijaki trdno priviti ter da je kosilnica v zanesljivem delovnem stanju.
- Pred izvajanjem sprememb vedno izklopite kosilnico, počakajte, dokler se vsi deli popolnoma ne zaustavijo in ohladijo, in izvlecite varnostni ključ.
- Redno preverjajte, ali je lovilna košara za travo obrabljena oz.
- Vedno pazite na dober in varen položaj kosilnice, še posebej na pobočjih. Ne kosite na izjemno strmih pobočjih. Bodite posebej previdni, ko na pobočju spreminjate smer.
- Kosite vedno prečno na pobočje, nikoli navzgor ali navzdol.
- Skrbno preverite zemljišče, na katerem želite uporabljati kosilnico, in odstranite vse predmete, ki jih lahko zagrabi ali odvrže v zrak (npr. veje, kamni, sadje na tleh in drugi tujki, tudi krtine).
- Kosilnice nikoli ne dvigajte ali prenašajte, ko motor deluje. Kosilnico vedno izklopite, ko jo nosite, nagnete ali jo premikate zunaj travnate površine. Počakajte, da se vsi vrtljivi deli zaustavijo in popolnoma ohladijo.
- Kosilnice ne uporabljajte, če je poškodovana ali če so varnostne priprave v okvari. Poškodovane ali okvarjene dele zamenjajte izključno z originalnim priborom.
- Nikoli ne uporabljajte kosilnice s poškodovanimi zaščitnimi pripravami ali mrežami ali brez nameščenih zaščitnih priprav, npr. odbojna pločevina in/ali priprave za prestrezanje trave.
- Obrabljene ali poškodovane opozorilne nalepke zamenjajte.

– Prepričajte se, da so bili drugi uporabniki pravilno poučeni ter da so pozorno prebrali navodila za uporabo in jih razumeli.
– Redno vzdržujte in čistite kosilnico.
– Bodite posebej previdni, kadar kosilnico obračate ali vlečete k sebi.
– Vklopno stikalo vklopite ali sprožite previdno, v skladu z navodili proizvajalca. Pazite na zadostno razdaljo med nogami in rezilom/rezili.
– Pustite, da se motor ohladi, preden stroj pospravite.
– Pri vzdrževanju rezil upoštevajte, da se tudi takrat, ko je vir napetosti izklopljen, rezila lahko premikajo.

OPOZORILO!

Nevarnost električnega udara zaradi nepravilnega ravnanja s kosilnico!

Pomanjkljiva električna napeljava ali previsoka električna napetost lahko povzročita udar električnega toka.

– Kosilnice ne odpirajte sami, temveč popravila prepustite strokovnjakom. V ta namen se obrnite na pooblaščeni servis. Pri lastnoročno izvedenih popravilih, neustreznem priklopu ali napačni uporabi jamstveni in garancijski zahtevki ne veljajo.
– Pri popravilih smete uporabiti le tiste dele, ki ustrezajo prvotnim podatkom o napravi. V kosilnici so električni in mehanski deli, ki so nujni za zaščito pred viri nevarnosti.
– Kosilnice ne potapljajte v vodo ali druge tekočine.
– Kosilnice ne približujte odprtemu ognju in vročim površinam.
– Nikoli ne prijemajte oziroma ne segajte za električno napravo, če je padla v vodo.
– Pazite, da v potisno režo za akumulatorsko baterijo ne zaidejo kovinski deli.
– Poskrbite, da otroci v kosilnico ne bodo potiskali nobenih predmetov.

OPOZORILO!

Nevarnosti za otroke in osebe z zmanjšanimi telesnimi, zaznavnimi ali duševnimi sposobnostmi (na primer ljudi z delnimi telesnimi okvarami, starejše osebe z zmanjšanimi telesnimi in duševnimi sposobnostmi) ali s pomanjkanjem izkušenj in znanja (na primer starejši otroci).

– Kosilnico smejo uporabljati samo osebe, ki so dopolnile 18 let. Izjemo predstavlja uporaba pri mladostnikih v poklicnem izobraževanju za doseganje poklicne izurjenosti, če poteka pod nazorom učitelja. Lokalni predpisi lahko določajo najnižjo starost uporabnika.
– Nikoli ne dovolite, da otroci ali druge osebe, ki ne poznajo navodil za uporabo, uporabljajo kosilnico.
– Kosilnice ne smejo uporabljati osebe z zmanjšanimi telesnimi, zaznavnimi ali duševnimi sposobnostmi ali s pomanjkanjem izkušenj in strokovnega znanja, razen če:
  • jih oseba, ki je zanje odgovorna, nadzoruje ali uvaja,
  • so bili seznanjeni z varno uporabo kosilnice in razumejo posledične nevarnosti.
– Otroci se ne smejo igrati s kosilnico.
– Otroci ne smejo izvajati čiščenja in vzdrževanja.
– Nikoli ne kosite, ko so v bližini druge osebe – še posebej otroci– ali živali. Najmanjša razdalja znaša 5 metrov.
– Kosilnice med delovanjem ne puščajte brez nadzora.
– Zavedajte se, da ste kot upravljavec oziroma uporabnik naprave odgovorni za nezgode, povezane z drugimi osebami ali njihovo lastnino.
– Poskrbite, da se otroci ne bodo igrali z embalažno folijo. Otroci se lahko pri igranju zapletejo vanjo in se zadušijo.

OBVESTILO!

Nevarnost poškodb!

Zaradi nepravilnega ravnanja s kosilnico lahko pride do poškodb.

– Strogo je prepovedano demontirati in spreminjati zaščitne priprave, nameščene na kosilnici, ali namestiti tuje zaščitne priprave.
– Pred uporabo se prepričajte, da rezila, vijaki rezila in enota za košnjo niso topi, obrabljeni ali poškodovani. Obrabljena ali poškodovana rezila in pritrdilne sornike morate vedno zamenjati v kompletu, da ne pride do neuravnoteženosti.
– Kosilnice ne uporabljajte za prirezovanje grmovja in žive meje, za sekanje in drobljenje rezi dreves ali grmovja ter za odstranjevanje talnih neravnin.
– Skrbno preverite zemljišče, na katerem želite uporabljati kosilnico, in odstranite vse predmete, ki bi lahko poškodovali kosilnico, zlasti rezilna orodja, pritrdilne dele ali celotno rezilno enoto.
– Na neravnih tleh pazite, da rezila nimajo stika s tlemi.
– Ko končate delo, takoj izklopite kosilnico.
– Zaustavite rezila, če morate kosilnico nagniti za transport čez druge površine razen trave ter jo premikati od in proti površini za košnjo.
– Ustavite kosilnico, izvlecite varnostni ključ in se prepričajte, da so se vsi premični deli popolnoma zaustavili in ohladili:
  • vedno, ko kosilnice ne uporabljate,
  • da sprostite blokirano rezilo,
  • da odstranite zamašitve v izmetnem kanalu,
  • da nastavite višino reza,
  • da izpraznite lovilno košaro za travo,

- kadar zadenete ob tujek. Preden kosilnico znova zaženete in z njo kosite travo, poiščite poškodbe na njej in opravite potrebna popravila.
- da kosilnico dvignete in jo odnesete na drugo mesto,
- da kosilnico nagnete ali transportirate (npr. z enega travnika na drugega ali čez poti),
- preden pregledate kosilnico, jo čistite ali izvajate druga dela.

– Če kosilnica prične nenavadno močno vibrirati, je potreben takojšen pregled. Kosilnico takoj ustavite in izvlecite varnostni ključ. Poskrbite, da so vse matice, zatiči in vijaki trdno zategnjeni in poiščite poškodbe. Opravite potrebna popravila poškodovanih delov.
– Kosilnico preverite glede poškodb, če je prišla v stik s tujkom.
– Pred ponovno uporabo kosilnice vedno popravite poškodbe.
– Nikoli ne blokirajte varnostnega obroča in varnostnega stikala.
– Če ste v dvomih glede priključevanja in upravljanja kosilnice, se obrnite na poprodajno podporo.
– V primeru nesreče ali izpada motorja zaustavite kosilnico in izvlecite varnostni ključ ter po potrebi pokličite pomoč. Kosilnico lahko spet zaženete šele, ko je vzpostavljeno oz. potrjeno brezhibno delovanje.

Prva uporaba

Preverite kosilnico in vsebino kompleta

OBVESTILO!

Nevarnost poškodb!

Če odpirate embalažo, lahko poškodujete kosilnico.

– Pri odpiranju ne uporabljajte ostrih predmetov.

1. Vzemite kosilnico iz embalaže.
2. Preverite, ali so v kompletu vsi deli (glejte **sl. A - G**).
3. Prepričajte se, da kosilnica ali njeni posamezni deli niso poškodovani. Če so, kosilnice ne uporabljajte. Preko pooblaščenega servisa, navedenega na garancijskem listu, se obrnite na proizvajalca.

Sestavljanje kosilnice

OPOZORILO!

Nevarnost telesnih in drugih poškodb!

Nestrokovna uporaba lahko pripelje do telesnih poškodb in poškodb kosilnice.

– Pred sestavljanjem kosilnice preberite varnostne napotke na začetku teh navodil za uporabo.

1. Odprite zaščitni pokrov 9 in izvlecite varnostni ključ 13 (glejte **sl. B**).

Za izvlek varnostnega ključa ga morate rahlo stisniti skupaj.

2. Ponovno zaprite zaščitni pokrov.
3. Podložki 15 nataknite na navoja ročic hitrega zapirala ¸ Odvijte vijaka za nastavljanje 11 in potisnite ogrodje vodilnega držala 11 navzgor. (glejte **sl. C**)
4. Položite ročaj za potiskanje na ogrodje ročaja za potiskanje tako, da se luknje na ustrezni višini prekrivajo (glejte sliko D).
5. Podložki 15 nataknite na navoja ročic hitrega zapirala 11 .
6. Vtaknite ročici hitrega zapirala z zunanje strani skozi odprtine vodilnega držala in

ogrodja vodilnega držala (glejte **sl. D**).

7. Nataknite sornike 14 od znotraj na navoj hitre spojke z ročico in privijte hitro spojko z ročico noter toliko, da jo lahko zaprete in tako pritrdite.
8. Snemite kabelski objemki 12 z ogrodja vodilnega držala.
9. Položite kabel 14 na ogrodje vodilnega držala in namestite kabelske objemke ponovno tako, da je kabel nameščen v vdolbini.
10. Nastavite ogrodje ročaja za potiskanje v želeni kot in ga pritrdite tako, da hitro spojko z ročico spet privijete.

Zlaganje vodilnega držala

Če želite kosilnico transportirati ali shraniti, lahko vodilno držalo zložite, da prihranite prostor.

1. Dvignite ročici hitrega zapirala 11 navzgor.
2. Odvijte ročici hitrega zapirala tako, da nastane prostor med vodilnim držalom 1 in ogrodjem vodilnega držala 11.
3. Preklopite vodilno držalo navzgor.
4. Ponovno privijte ročici hitrega zapirala in ju potisnite navzdol, da pričvrstite vodilno držalo.

Montaža/demontaža akumulatorske baterije

1. Odprite predal za baterije, tako da dvignete zapah in zaščitni pokrov (9) odprete navzgor (glejte **sliko E**).
2. Vstavite akumulatorsko baterijo, tako da jo na tirnici s kontakti navzdol namestite v potisno režo, da se zaskoči.
3. Ponovno zaprite zaščitni pokrov.

Če želite baterijo vzeti ven, morate pritisniti na vzvod za sprostitev 20 .

Uporaba

OPOZORILO!

Nevarnost telesnih in drugih poškodb!

Nestrokovna uporaba lahko pripelje do hudih telesnih poškodb in poškodb kosilnice.

– Pred začetkom uporabe kosilnice preberite varnostne napotke na začetku teh navodil za uporabo.

Nastavitev višine reza

1. Prepričajte se, da je varnostni ključ 13 izvlečen.
2. Pritisnite vzvod za nastavitev višine reza 4 proti ohišju in ga nastavite na želeni položaj.

   Če je treba, nekoliko privzdignite kosilnico.

   Položaj 1 je za posebej kratko travo (25 mm), položaj 6 za visoko travo (75 mm).

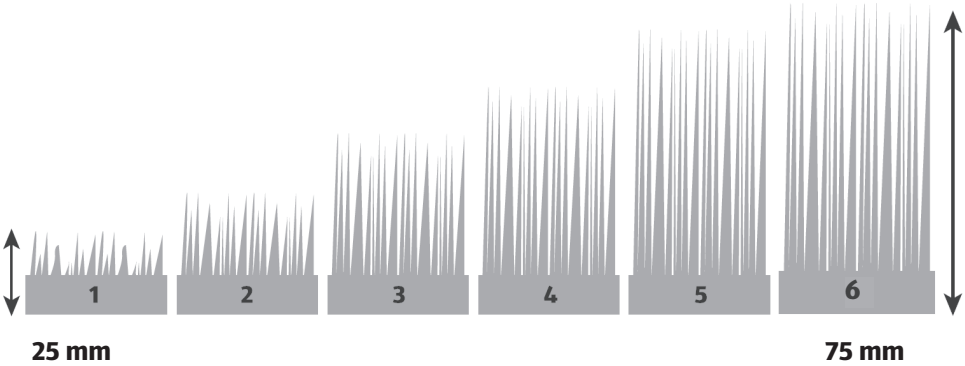

3. Potisnite nastavitev višine reza navzven, da se zaskoči na želenem položaju.

Vklop/izklop kosilnice

OPOZORILO!

Nevarnost telesnih in drugih poškodb!

Nestrokoven zagon kosilnice lahko pripelje do hudih telesnih poškodb in poškodb naprave.

– Vklopno pripravo aktivirajte in zaženite previdno v skladu z navodili proizvajalca.

1. Vtaknite varnostni ključ 13 v predvideno odprtino, da se zaskoči.
2. Prepričajte se, da kosilnica stoji na ustreznem mestu in da rezila ne morejo povzročiti telesnih poškodb ali poškodb naprave.
3. Za vklop kosilnice pritisnite varnostno tipko 2 in jo držite pritisnjeno.
4. Dvignite varnostni obroč 3.

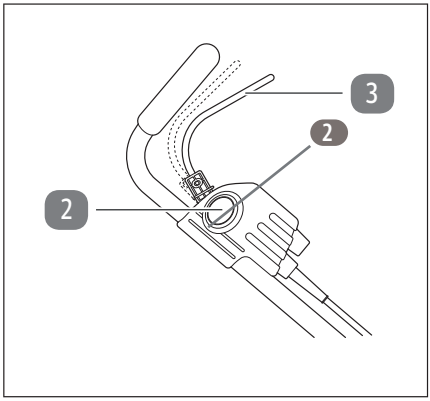

Motor se zažene in rezila se začnejo vrteti.
Motor deluje in rezila se vrtijo, dokler je varnostni obroč dvignjen.
Takoj ko se motor zažene, lahko varnostno tipko spustite.

5. Za vnovični izklop kosilnice ponovno spustite varnostni obroč, da se spusti v svoj normalen položaj.
   Motor se ustavi.
6. Počakajte, da se vsi vrtljivi deli popolnoma zaustavijo.

Uporaba lovilne košare za travo

1. Ročaj pritrdite na košaro za travo.
2. Postavitev plastične trakove košare za travo čez okvir lovilnika trave.
3. Prepričajte se, da je varnostni ključ 13 izvlečen.
4. Odprite zaščitno loputo 5 nad kanalom izmeta.
5. Dvignite loputo in namestite lovilno košaro za travo na kanal izmeta.
   Pri tem pazite, da je dobro pritrjena.
6. Vklopite kosilnico, kot je opisano v poglavju „Vklop/izklop kosilnice“.

Pokošena trava se zdaj zbira v lovilni košari za travo.

Praznjenje lovilne košare za travo

Prikaz napolnjenosti 6 se med delovanjem odpre zaradi zračnega pretoka v lovilni košari 8. Če ostane prikaz napolnjenosti med delovanjem zaprt, pomeni, da je lovilna košara za travo polna in jo je treba izprazniti.

1. Končajte košnjo in izklopite kosilnico.
2. Počakajte, da se vsi vrtljivi deli popolnoma zaustavijo in kosilnica popolnoma ohladi.
   Prepričajte se, da je varnostni ključ izvlečen.

3. Snemite lovilno košaro za travo in iztresite vso zbrano travo.

Kosilnico lahko uporabljate tudi brez lovilne košare. Pokošena trava se nato skozi kanal izmeta raztrosi neposredno na travnik. V tem primeru med delovanjem ne odpirajte zaščitne lopute 5 .

Uporaba kompleta za mulčenje

Nastavek za mulčenje blokira lovilni jašek in tako preprečuje, da bi trava letela iz kosilnice zadaj. Posledično se pokošena trava med košnjo porazdeli po trati.

1. Odprite zadnji zaščitni pokrov 5, ga držite v tem položaju in potisnite komplet za mulčenje 16 v zadnji jašek za izmet. Potisnite navzdol, da se zaskoči. (glejte sliko F)
2. Spodnji del ročaja potisnite navznoter, da sprostite in odstranite komplet za mulčenje.

Čiščenje in vzdrževanje

OPOZORILO!

Nevarnost telesnih in drugih poškodb!

Zaradi nepravilnega čiščenja in vzdrževanja kosilnice in akumulatorske baterije lahko pride do hudih telesnih poškodb in poškodb naprave.

– Pred čiščenjem ali vzdrževanjem kosilnice ali akumulatorske baterije preberite in upoštevajte varnostne napotke na začetku teh navodil za uporabo.
– Vse posege pri vzdrževanju, ki v teh navodilih za uporabo niso opisani, sme izvesti izključno vaš trgovec. Posegi, ki jih ne izvedejo v strokovni delavnici ali jih izvedejo neusposobljene osebe, povzročijo prenehanje garancije.

OBVESTILO!

Nevarnost kratkega stika!

Če v ohišje izdelka zaide voda, lahko pride do kratkega stika.

– Kosilnice ne čistite z vodnim curkom ali visokotlačnim čistilnikom in pazite, da v ohišje ne steče voda ali druga tekočina.

OBVESTILO!

Nevarnost poškodb!

Zaradi nepravilnega čiščenja in vzdrževanja lahko pride do poškodb.

– Za čiščenje ne uporabljajte agresivnih čistilnih sredstev, krtač s kovinskimi ali z najlonskimi ščetinami ter ostrih ali kovinskih predmetov, kot so noži, trde lopatice in podobno. Ti lahko poškodujejo površine.
– Pred čiščenjem kosilnice odstranite akumulatorsko baterijo.
– Po vsaki uporabi nemudoma temeljito očistite ohišje ter kanal izmeta in pustite, da se vsi deli dobro posušijo. Vlažni ostanki trave se lahko strdijo ali pričnejo plesneti, nato pa jih le težko odstranite.
– Odstranite vse ostanke trave z ročnim omelcem ali ščetko.
– Očistite vse gladke površine z vlažno krpo.
– Vse premične dele naoljite z okolju prijaznim oljem.
– Redno preverjajte, ali je lovilna košara za travo obrabljena oz. ne omogoča več pravilne uporabe.
– Redno skrbite, da so vse matice, sorniki in vijaki trdno priviti in da je kosilnica v zanesljivem delovnem stanju.
– Zamenjajte obrabljene ali poškodovane dele.

Zamenjava rezil

POZOR!

Nevarnost telesnih poškodb!

Nestrokovno vzdrževanje lahko povzroči telesne poškodbe.

– Pri nastavljanju kosilnice pazite, da si med premikajočimi se rezili in fiksnimi deli ne priščipnete prstov.
– Pri delu z rezili vedno nosite zaščitne rokavice.
– Pri vzdrževanju rezila pazite, da se lahko premika tudi ob izklopljenem viru napetosti.
– Rezilo zamenjajte izključno z originalnim nadomestnim delom (glejte poglavje „Seznam nadomestnih delov“).

Poškodovanih in obrabljenih rezil ne smete več uporabljati in jih je treba nadomestiti z originalnimi nadomestnimi deli proizvajalca. Redno preverjajte, ali so rezila topa ali poškodovana. Če jih želite zamenjati, naredite naslednje:

1. Prepričajte se, da so se vsi vrtljivi deli popolnoma zaustavili in da je kosilnica ohlajena.
2. Izvlecite varnostni ključ 13 , odstranite akumulatorsko baterijo.
3. Kosilnico položite na stran.
4. Odvijte pritrdilni vijak 17 z vijačnim ključem in ga snemite skupaj s podložko (glejte **sl. G**).
5. Snemite rezilo 18.
6. Namestite novo rezilo na notranji nosilec .
7. Podložko in vijak nataknite nazaj na rezilo in ju zategnite.

– Pred ponovnim zagonom se prepričajte, da je novo rezilo pravilno pritrjeno in trdno nameščeno.

Naprave z vstavljenimi ali s priloženimi akumulatorskimi baterijami in posamezne akumulatorske baterije je dovoljeno pošiljati le v izjemnih primerih in samo po predhodnem dogovoru s servisom preko telefonske številke, navedene na garancijskem listu.

Transport in shranjevanje

OPOZORILO!

Nevarnost telesnih in drugih poškodb!

Zaradi nepravilnega transporta kosilnice in akumulatorske baterije lahko pride do telesnih in drugih poškodb.

– Če je treba transport kosilnice izvesti z motornim vozilom, jo je treba varno namestiti in pritrditi.
– Za zaščito akumulatorske baterije pred popolno izpraznitvijo jo je treba pred daljšim skladiščenjem napolniti do konca.
– Če akumulatorsko baterijo transportirate ali skladiščite, prelepite kontakte ali jo zapakirajte v plastično vrečko ali škatlo.
– Pred transportom in shranjevanjem se prepričajte, da so vsi deli popolnoma suhi.

- Če je potrebno, odvijte hitra zapirala in previdno zložite vodilno držalo 1 in ogrodje vodilnega držala 10 .
- Kosilnico in akumulatorsko baterijo vedno shranjujte na suhem mestu.
- Zaščitite kosilnico in akumulatorsko baterijo pred neposredno sončno svetlobo.
- Kosilnico shranjujte nedosegljivo otrokom, dobro zaprto in pri temperaturi shranjevanja med +5 °C in +20 °C.
- Za prevoze akumulatorskih baterij, ki jih izvajajo zasebniki, predpisi o nevarnih snoveh ne veljajo, če se tovor prevaža pravilno, če je blago zapakirano, kot je to primerno za trgovino na drobno, in če je namenjeno za osebno ali domačo uporabo.
- Pošiljanje naprav z vstavljenimi ali priloženimi akumulatorskimi baterijami sme izvesti samo usposobljeno osebje prek podjetja za dostavo pošiljk, špedicije in ali prevoznika.

Iskanje napak

Napaka	Možen vzrok	Odprava
Motor se ne zažene.	Akumulatorska baterija je prazna.	Napolnite akumulatorsko baterijo (glejte poglavje „Polnjenje akumulatorske baterije“).
	Akumulatorska baterija je poškodovana.	Zamenjajte akumulatorsko baterijo. Obrnite se na pooblaščeni servis, naveden na garancijskem listu.
	Varnostni ključ ni vstavljen.	Vtaknite varnostni ključ (glejte poglavje „Vklop/izklop kosilnice“).
	Dvignili ste varnostni obroč, ne da bi pritisnili varnostno tipko.	Varnostno tipko držite pritisnjeno, ko dvigujete varnostni obroč (glejte poglavje „Vklop/izklop kosilnice“).
Kosilnica deluje neenakomerno ali močno vibrira.	Rezilo je poškodovano.	Zamenjajte rezila (glejte poglavje „Zamenjava rezil“).
	Rezilo je majavo oz. odvito.	Preverite pritrditev rezila in po potrebi zategnite pritrdilni vijak (glejte poglavje „Zamenjava rezil“).
Učinkovitost košenja je slaba.	Rezilo je topo.	Zamenjajte rezila (glejte poglavje „Zamenjava rezil“).
	Akumulatorska baterija je poškodovana.	Zamenjajte akumulatorsko baterijo. Obrnite se na pooblaščeni servis, naveden na garancijskem listu.
	Višina reza ni primerna za višino trate.	Nastavite ustreznejšo višino reza (glejte poglavje „Nastavitev višine reza“).
Pokošena trava se ne zbira pravilno.	Lovilna košara za travo je zamašena.	Snemite lovilno košaro za travo in jo izpraznite (glejte poglavje „Praznjenje lovilne košare za travo“).
	Kanal izmeta je zamašen.	Kanal izmeta očistite z dolgo krtačo ali s podobnim predmetom
	Trava je premokra.	Kosite samo suho travo.

Tehnični podatki

Kosilnica

Model	FS-ARM 4040
Številka izdelka	805731
Nazivno število vrtljajev	3500 min^{-1}
Širina reza	400 mm
Nastavitev višine	25–75 mm / 6 položajev
Prostornina lovilne košare	45 L
Teža	13,3 kg
Napetost	40 V⎓ (Enosmerni tok)
Vrsta zaščite	IPX1
Izmerjena raven zvočne moči L_{WA} (2000/14/ES)	89,06 dB (A); K=0,79 dB(A)
Zagotovljena raven zvočne moči L_{WA} (2000/14/ES)	96 dB (A)
Raven zvočnega tlaka L_{pA} (EN 60335-2-77)	77,6 dB (A); K=3,0 dB(A)
Vibracije a_h (EN 60335-2-77))	2,8 m/s^2; K=1,5 m/s^2
Razred zaščite	III

Akumulatorji, ki jih je mogoče uporabiti

Model	AEB 2040-2.5I, AEB 2040-2.5N, XYZ562
Vrsta akumulatorja	Li-Ion
Najv. napetost	40 V
Kapaciteta	2 500 mAh
Čas polnjenja	pribl. 95 minut

Polnilna postaja

Model	AEC 20-4.0la, AEC 20-4.0Na, XYZ563
Nazivna vstopna napetost	220-240 V~/50 Hz/96 W
Nazivna izstopna napetost	21 V / 4,0 A
Razred zaščite	II

Opozorilo: Navedena vrednost emisije vibracij je bila izračunana po normiranem postopku preverjanja.Dejanska vrednost emisije vibracij se lahko odvisno od načina uporabe razlikuje od navedene vrednosti.

Število tresljajev je mogoče uporabiti za primerjavo enega električnega orodja z drugim. Primerno je tudi za predhodno oceno obremenjenosti s tresljaji.

Obremenitev zaradi vibracij naj bo čim manjša. Tipična ukrepa za zmanjšanje obremenitve zaradi vibracij sta nošenje rokavic pri uporabi orodja in omejitev delovnega časa. Pri tem je treba upoštevati vse dele delovnega ciklusa (na primer čas, v katerem se električno orodje izklopi, in čas, v katerem je orodje sicer vklopljeno, a deluje brez obremenitve).

Seznam nadomestnih delov

Če potrebujete pribor ali nadomestne dele, se obrnite na našo servisno službo.
Za delo s to napravo ne uporabljajte dodatnih delov razen tistih, ki jih priporoča naše podjetje. V nasprotnem primeru se lahko upravljavec ali osebe, ki se zadržujejo v bližini, resno poškodujejo ali pa se poškoduje naprava.

Pri naročanju nadomestnih delov navedite naslednje podatke:

- Tip naprave
- Številka izdelka naprave
- Rezilo-Nr.: 77010599

Kosilnici ob dobavi ni priložen niti akumulator niti polnilnik. Dokupiti ju morate ločeno:

Kosilnica lahko deluje z akumulatorjem 20/40 V znamke Activ Energy.

Za kosilnico uporabljajte izključno akumulator, naveden v poglavju »Tehnični podatki«, in ne z akumulatorji drugih proizvajalcev.

Servisna služba

Popravila na električnih orodjih sme izvajati samo usposobljen elektrikar. Ko napravo pošljete v popravilo, opišite ugotovljeno okvaro.

IKRA mogatec tools for home and garden
Fon +49 6071-3003-0
Fax +49 6071-3003-30
Mail info@ikra.de
Web www.ikramogatec.com

Izjava o skladnosti

Mi, družba Mogatec Moderne Gartentechnik GmbH, Im Grund 14, D-09430 Drebach, Nemčija

Izjavljamo na našo odgovornost, da je izdelek

Akumulatorska kosilnica

FS-ARM 4040 Ferrex

40 V DC / Širina reza 400 mm

na katerega se izjava nanaša, ustreza temeljnim varnostnim in zdravstvenim zahtevam direktive (in dopolnitvam) **2006/42/ES (direktiva o strojih), 2000/14/ES+2005/88/ES (direktiva o hrupu), 2014/30/ES (direktiva EMS), 2011/65/ES (direktiva o nevarnih snoveh v električni in elektronski opremi)** in zahteve drugih ustreznih direktiv ES, vključno s spremembami.
Za ustrezno izvajanje zahtev o varnosti in zdravju, navedenih v direktivah, so bili upoštevani naslednji standardi in/ali tehnične specifikacije:

EN 60335-1: 2012+A11+A13+A1+A14+A2; EN 60335-2-77:2010; EN 55014-1:2017; EN 55014-2: 2015; EN 50581:2012; AfPS GS 2019:01 PAK

Proizvajalec ima izključno odgovornost za izdajo te izjave o skladnosti.

Zgoraj opisan predmet iz izjave ustreza predpisom direktive 2011/65/EU Evropskega parlamenta in Sveta z dne 8. junija 2011, s katero se omejuje uporaba določenih nevarnih snovi v električnih in elektronskih napravah.

Izmerjena moč zvoka : 89,06* dB(A)
Zajamčena raven zvočne moči : 96* dB(A)

Ugotavljanje skladnosti Postopek Priloga VI / Direktiva 2000/14/ES

*Notified Body : TÜV Rheinland LGA Products GmbH (Notified Body number: NB 0197)
Tillystraße 2, 90431, Nürnberg, Germany

Leto izdelave je nati snjeno na ploščici s podatki o ti pu in dodatno ugotovljivo na podlagi zaporedne serijske številke.

Drebach, 23.12.2020

Matthias Fiedler, Senior Product Manager Mogatec GmbH

Vodenje tehnične dokumentacije:
MOGATEC Moderne Gartentechnik GmbH,
Matthias Fiedler
Im Grund 14,
09430 Drebach, GERMANY

Odlaganje med odpadke

Odlaganje embalaže med odpadke

Embalažo odložite med odpadke ločeno po vrstah materialov. Lepenko in karton oddajte med odpadni papir, folije pa med sekundarne surovine.

Odlaganje kosilnice med odpadke

(Velja v Evropski uniji in drugih evropskih državah s sistemi za ločeno zbiranje sekundarnih surovin.)

Odpadnih naprav ni dovoljeno odlagati med gospodinjske odpadke!
Ko kosilnice ni več mogoče uporabljati, je vsak potrošnik **zakonsko obvezan, da stare naprave odda ločeno od gospodinjskih odpadkov**, npr. na zbirnem mestu občine/dela mesta, kjer stanuje. Tako se zagotovi strokovno recikliranje odpadnih naprav in preprečijo negativni vplivi na okolje. Zato so električne naprave označene s tukaj prikazanim simbolom.
Prosimo, da napravo oddate na mestu za zbiranje odpadkov. Tam bodo plastične in kovinske dele lahko ločili in jih dali reciklirati. Informacije dobite tudi pri svoji občinski ali mestni upravi..